Комплексные решения для построения сетей

- **2D/3D-ускорители, поддержка OpenGL 3.2**
- **ОС Android 11**
- **Магазин приложений**
- **Возможность работы с популярными Middleware**
- **Android API, SDK**
- **Поддержка H.265 HEVC MP-10@L5.1 до 4K×2K@60fps**
- **Поддержка H.264 AVC HP@L5.1 до 4K×2K@30fps**
- **Wi-Fi 802.11a/b/g/n/ac MIMO 1x1[1]**
- **HDMI 2.1**

Смарт ТВ-приставки NV-730 на платформе Android — это переход на новый уровень предоставления услуг. NV-730 — отличный инструмент для продвижения услуг цифрового телевидения и средство для привлечения новых клиентов.

Платформа Android

Android позволяет создавать единую универсальную платформу доступа к услугам и сервисам, в том числе с интерфейсом AndroidTV.

Создание собственного магазина приложений

Открытая платформа и набор средств разработки (SDK, API) позволяют создавать новые операторские сервисы и управлять доступом к услугам под контролем оператора.

Современные технологии Wi-Fi[1]

Приставки NV-730-WB поддерживают современные стандарты Wi-Fi: 802.11a/b/g/n/ac. Реализована возможность стабильной передачи трафика реального времени.

Peer-to-Peer TV

Воспроизведение на приставке мультимедиа файлов в режиме реального времени осуществляется по протоколу DC++ без использования персонального компьютера, без предварительной загрузки файлов на локальный диск. Возможна фоновая загрузка файла, создание очереди загрузок с последующим воспроизведением, а также организация иллюстрированной афиши (каталога) контента.

Базовые услуги

- HD/UHD IPTV
- OTT
- VoD
- Медиаплеер (воспроизведение файлов с внешнего носителя и по локальной сети)
- Программа передач (EPG)
- Поддержка облачных сервисов
- Online-ресурсы: Youtube, Интернет-радио и другие
- Магазин приложений провайдера
- Поддержка HLS
- Peer-to-Peer TV (потоковое воспроизведение по протоколу DC++)

[1] Поддерживается только в NV-730-WB

Термины HDMI, HDMI High-Definition Multimedia Interface и Логотип HDMI являются товарными знаками или зарегистрированными товарными знаками HDMI Licensing Administrator, Inc. в Соединенных Штатах и других странах.

Технические характеристики

Аппаратные возможности
– 16560 DMIPS
– 2 ГБ RAM
– 8 ГБ Flash
– 2D/3D-ускорители, OpenGL
– ОС Android 11
– Поддержка H.265 HEVC MP-10@L5.1 до 4K×2K@60fps
– Поддержка H.264 AVC HP@L5.1 до 4K×2K@30fps
– HDR

Общие
– Поддержка протокола HLS
– Поддержка CAS, DRM
– Поддержка UHD 4K, FHD 1080p/i, HD 720p/i
– Поддержка мультиязычности
– Возможность подключения клавиатуры или компьютерной мыши
– Управление и голосовой поиск:
  – ИК-пульт
  – Bluetooth-пульт (опционально)[1]
  – Программный пульт — Android-приложение

Интерфейсы
– 1 × LAN 10/100BASE-T
– 2 × USB 2.0
– HDMI 2.1
– AV-выход
– MicroSD

Видео
– Разрешение экрана: UHD 2160p, FHD 1080p, HD 720p
– Поддерживаемые форматы видео MPEG1, MPEG(+HD), MPEG4(+HD), XvID, DivX, H.264, AVCHD, Vc1, H.265

Аудио
– 44.1, 48, 96 кГц

Сеть
– Поддержка протоколов: IP, HTTP, DHCP, NTP, IGMP (multicast), ICMP, UDP, RTP, RTSP, DLNA, SAMBA, HLS

Сервис
– Провайдер-ориентированный магазин приложений, Android-приложения, Google Play
– Обновление ПО через провайдер-ориентированный магазин приложений
– Возможность локального обновления
– Кастомизация интерфейса, настроек

Беспроводная сеть Wi-Fi[1]
– Двухдиапазонный Wi-Fi IEEE 802.11a/b/g/n/ac, 2.4/5 ГГц
– Встроенная антенна

Поддержка Bluetooth[1]
– Управление
– Голосовой поиск

Физические характеристики
– Размер (Ш × В × Г): 100 × 22 × 84 мм
– Размещение: горизонтальное
– Материал корпуса: ИК-прозрачный пластик

Характеристики электропитания
– Адаптер питания: 5,3 В/2 А

Комплект поставки
– Абонентский терминал
– Адаптер питания
– Инфракрасный пульт дистанционного управления
– Элементы питания для пульта ДУ — 2 шт
– Bluetooth-пульт (опционально)[1]
– Кабель HDMI
– Руководство по установке и первичной настройке

[1] Поддерживается только в NV-730-WB

Схема применения

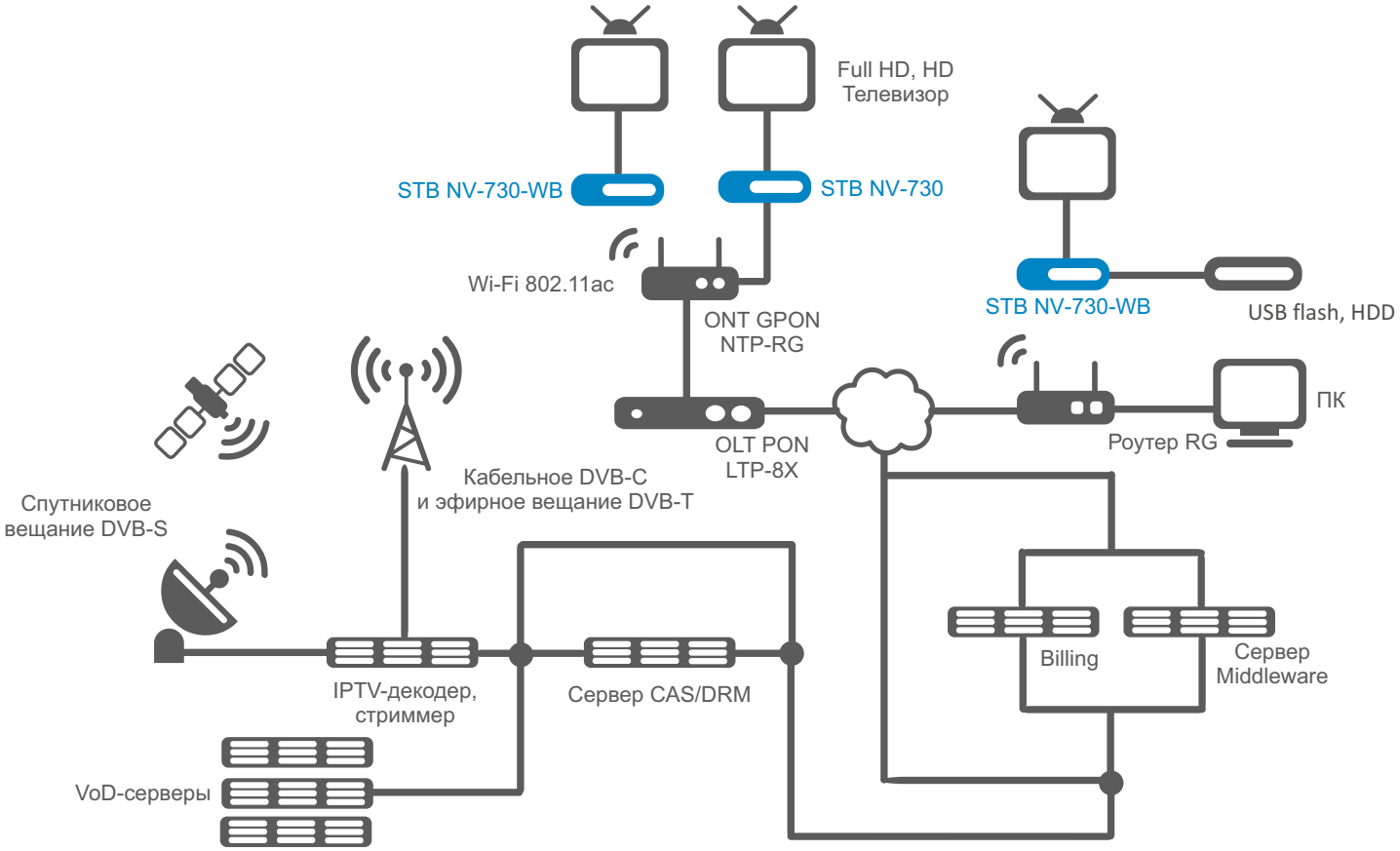

Информация для заказа

Наименование	Описание
NV-730	Смарт ТВ-приставка, 2 ГБ ОЗУ, Android 11, 1 × LAN 10/100BASE-T, 2 × USB 2.0, MicroSD, HDMI 2.1
NV-730-WB	Смарт ТВ-приставка, 2 ГБ ОЗУ, Android 11, 1 × LAN 10/100BASE-T, 2 × USB 2.0, MicroSD, HDMI 2.1, Wi-Fi 802.11a/b/g/n/ac MIMO 1x1, Bluetooth
Сопутствующие товары	
Универсальный пульт ДУ	Программируемый пульт для управления телевизором и приставкой
Bluetooth-пульт[1]	Bluetooth-пульт с функцией управления телевизором

[1] Поддерживается только в NV-730-WB

Сделать заказ

+7 (383) 274 10 01
+7 (383) 274 48 48

eltex@eltex-co.ru

www.eltex-co.ru

О компании ELTEX

Предприятие «ЭЛТЕКС» — ведущий российский разработчик и производитель коммуникационного оборудования с 30-летней историей. Комплексность решений и возможность их бесшовной интеграции в инфраструктуру Заказчика — приоритетное направление развития компании.