ELTEX
Комплексные решения для построения сетей

– **Число обслуживаемых точек доступа:[1]**
  50 для WLC-15, 150 для WLC-30 и 1000 для WLC-3200
– **Мониторинг точек доступа**
– **Авторизация пользователей WPA/WPA2/WPA3 Enterprise, WPA/WPA2/WPA3 Personal**

WLC-15

WLC-30

WLC-3200

WLC-15, WLC-30, WLC-3200 — это контроллеры для самостоятельного управления беспроводными сетями корпоративного уровня для малого и среднего бизнеса. Устройства позволяют оперативно конфигурировать сеть Wi-Fi и добавлять в нее точки доступа (ТД) ЭЛТЕКС разной производительности и назначения.

Контроллеры обеспечивают мониторинг всех точек доступа, анализируют статистику трафика и время сессий, выполняют индивидуальные настройки Wi-Fi.

Enterprise-авторизация пользователей с шифрованием трафика осуществляется по логину/паролю.

Технические характеристики

	WLC-15	WLC-30	WLC-3200
Интерфейсы			
Ethernet 10/100/1000BASE-T (LAN/WAN)	4	4	–
Ethernet 1000BASE-X SFP	2	–	–
10GBASE-R SFP+/1000BASE-X (LAN/WAN)	–	2	–
1000BASE-X/10GBASE-R/25GBASE-R (LAN/WAN)	–	–	12
Console (RJ-45)	1	1	1
OOB	–	–	1
USB 3.0	–	1	–
USB 2.0	1	1	1
Разъем для установки HDD	1	1	1
Слот для microSD-карты	–	1	1
Системные характеристики			
Число точек доступа[1]	50	150	1000
Максимальное число обслуживаемых клиентов	2000	5000	30000
Количество VPN-туннелей	10	250	500
Статические маршруты	1К	11К	11К
Количество конкурентных сессий	4К	256К	512К
Поддержка VLAN	до 4К активных VLAN в соответствии с 802.1Q		
Количество маршрутов BGP	1М	2,5М	5М
Количество маршрутов OSPF	30К	300К	500К
Количество маршрутов RIP	1К	10К	10К
Таблица MAC-адресов	2К записей на бридж		16К записей на бридж
Размер базы FIB	1М	1,4М	1,7М
VRF	32		

[1] Доступно расширение числа точек доступа по лицензии: WLC-15 – до 100 ТД, WLC-30 – до 500 ТД, WLC-3200 – до 1200 ТД.

Комплексные решения для построения сетей

Технические характеристики (продолжение)

	WLC-15	WLC-30	WLC-3200
Физические характеристики и условия окружающей среды			
Максимальная потребляемая мощность	18 Вт	26 Вт	118 Вт
Питание	100–264 В AC, 50–60 Гц		100–240 В AC, 50–60 Гц; 36–72 В DC до двух источников питания с возможностью горячей замены
Интервал рабочих температур	от 0 до +40 °C	от -10 до +45 °C	от -10 до +45 °C
Интервал температуры хранения	от -40 до +70 °C		
Относительная влажность при эксплуатации	не более 80%		
Относительная влажность при хранении	от 10 % до 95%		
Габариты (Ш × В × Г)	430 × 44 × 226 мм	430 × 40 × 225 мм	430 × 44 × 330 мм
Масса	2,7 кг	2,934 кг	6,08 кг

Функциональные возможности

Управление точками доступа
– Поддержка авторизации WPA/WPA2/WPA3 Personal
– Поддержка авторизации WPA/WPA2/WPA3 Enterprise
– Поддержка локального сбора аккаунтинга пользователей[1]
– Поддержка выгрузки аккаунтинга пользователей на внешний RADIUS-сервер
– Интеграция с внешними порталами[1]
– Автоматическое управление ресурсами радиоокружения
– Авторизация ТД по сертификатам

Поддерживаемые точки доступа
– WEP-1L
– WEP-2L
– WEP-200L
– WEP-3ax
– WEP-30L
– WOP-2L
– WOP-20L
– WOP-30L
– WOP-30LS

Подключаемые интерфейсы
– USB 3G/4G LTE модем
– E1 TopGate SFP

Клиенты Remote Access VPN
– PPTP/PPPoE/L2TP/OpenVPN/IPsec XAUTH

Сервер Remote Access VPN
– L2TP/PPTP/OpenVPN/IPsec XAUTH

Site-to-site VPN
– IPsec: режимы «policy-based» и «route-based»
– DMVPN
– Алгоритмы шифрования DES, 3DES, AES, Blowfish, Camellia
– Аутентификация сообщений IKE MD5, SHA-1, SHA-2

Туннелирование
– IPoGRE, EoGRE
– IPIP
– L2TPv3
– LT (inter VRF routing)

Функции L2
– Коммутация пакетов (bridging)
– Агрегация интерфейсов LAG/LACP (802.3ad)
– Поддержка VLAN (802.1Q)
– Логические интерфейсы
– LLDP, LLDP MED
– VLAN на основе MAC

Функции L3 (IPv4/IPv6)
– Трансляция адресов NAT, Static NAT, ALG
– Статические маршруты
– Динамические протоколы маршрутизации RIPv2, OSPFv2/v3, IS-IS, BGP
– Фильтрация маршрутов (prefix list)
– VRF
– Policy Based Routing (PBR)
– BFD для BGP, OSPF, статических маршрутов

Набор функций соответствует версии ПО 1.19.2.
[1] Реализация функций в следующих версиях ПО.

Функциональные возможности (продолжение)

BRAS (IPoE)[1]

– Терминация пользователей
– Белые/черные списки URL
– Квотирование по объёму трафика, по времени сессии, по сетевым приложениям
– HTTP/HTTPS Proxy
– HTTP/HTTPS Redirect
– Аккаунтинг сессий по протоколу Netflow
– Взаимодействие с серверами AAA, PCRF
– Управление полосой пропускания по офисам и SSID, сессиям пользователей
– Аутентификация пользователей по MAC- или IP-адресам

Функции сетевой защиты

– Система обнаружения и предотвращения вторжений (IPS/IDS)[1]
– Взаимодействие с Eltex Distribution Manager для получения лицензируемого контента — наборы правил, предоставляемые Kaspersky SafeStream II[1]
– Web-фильтрация по URL, по содержимому (cookies, ActiveX, JavaScript)
– Zone-based Firewall
– Фильтрация Firewall на базе L2/L3/L4-полей и по приложениям
– Поддержка списков контроля доступа (ACL) на базе L2/L3/L4-полей
– Защита от DoS/DDoS-атак и оповещение об атаках
– Логирование событий атак, событий срабатывания правил

Управление IP-адресацией (IPv4/IPv6)

– Статические IP-адреса
– DHCP-клиент
– DHCP Relay Option 82
– Встроенный сервер DHCP, поддержка опций 43, 60, 61, 150
– DNS resolver
– IP unnumbered

Качество обслуживания (QoS)

– До 8 приоритетных или взвешенных очередей на порт
– L2- и L3-приоритизация трафика (802.1p (CoS), DSCP, IP Precedence (ToS))
– Предотвращение перегрузки очередей RED, GRED
– Средства перемаркирования приоритетов
– Применение политик (policy-map)
– Управление полосой пропускания (shaping)
– Иерархический QoS
– Маркировка сессий

Средства обеспечения надежности сети

– VRRP v2, v3
– Управление маршрутами на основе состояния VRRP (tracking)
– Балансировка нагрузки на WAN-интерфейсах, перенаправление потоков данных, переключение при оценке качества канала
– Резервирование сессий firewall

Мониторинг и управление

– Поддержка стандартных и расширенных SNMP MIB, RMONv1
– Встроенный Zabbix agent
– Аутентификация пользователей по локальной базе средствами протоколов RADIUS, TACACS+, LDAP
– Защита от ошибок конфигурирования, автоматическое восстановление конфигурации, возможность сброса конфигурации к заводским настройкам
– Интерфейсы управления CLI
– Поддержка Syslog
– Монитор использования системных ресурсов
– Ping, traceroute (IPv4/IPv6), вывод информации о пакетах в консоли
– Обновление ПО, загрузка и выгрузка конфигурации по TFTP, SCP, FTP, SFTP, HTTP(S)
– Поддержка NTP
– Netflow v5/v9/v10 (экспорт статистики URL для HTTP, host для HTTPS)
– Локальное управление через консольный порт RS-232 (RJ-45)
– Удаленное управление, протоколы Telnet, SSH (IPv4/IPv6)
– Вывод информации по сервисам/процессам
– Локальное/удаленное сохранение конфигураций

Функции контроля SLA

– Eltex SLA
  Оценка параметров каналов связи:
    – Delay (one-way/two-way)
    – Jitter (one-way/two-way)
    – Packet loss (one-way/two-way)
    – Коэффициент ошибок в пакетах
    – Нарушение последовательности доставки пакетов
– Wellink SLA (wiSLA)[1]

MPLS

– Поддержка протокола LDP
– Поддержка L2VPN VPWS
– Поддержка L2VPN VPLS Martini Mode
– Поддержка L2VPN VPLS Kompella Mode
– Поддержка L3VPN MP-BGP

Набор функций соответствует версии ПО 1.19.2.
[1] Активируется лицензией.

Типовая схема применения в корпоративной сети

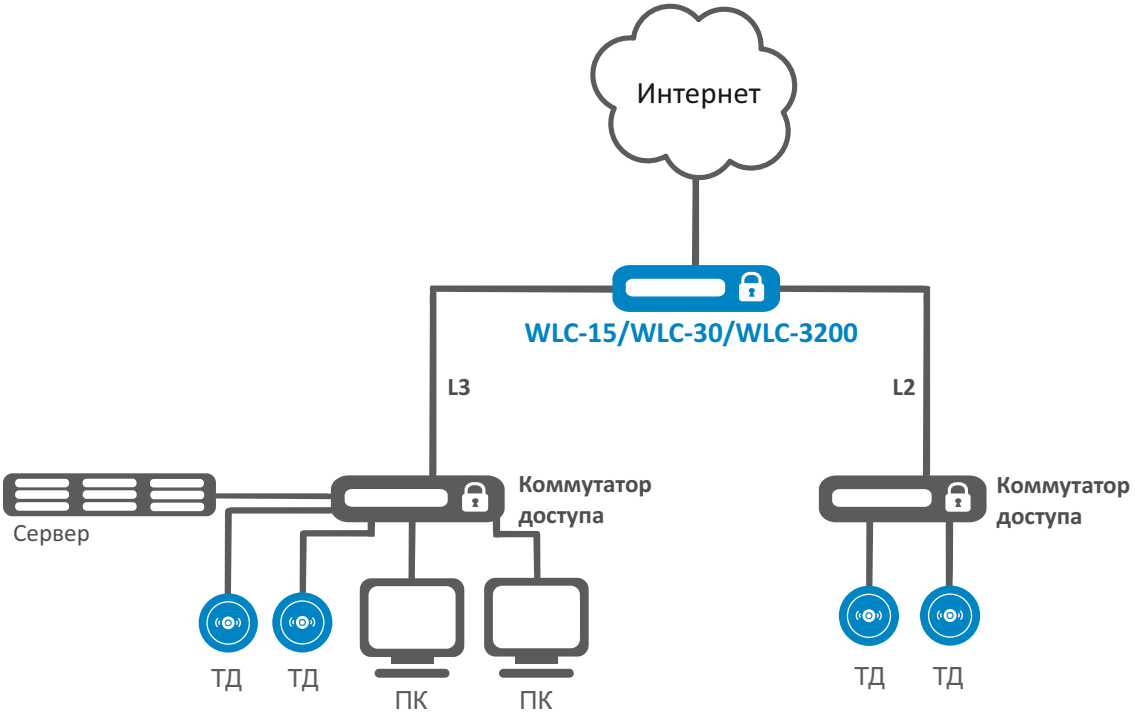

Информация для заказа

Наименование	Описание
WLC-15	Контроллер беспроводного доступа WLC-15
WLC-30	Контроллер беспроводного доступа WLC-30
WLC-3200	Контроллер беспроводного доступа WLC-3200

Сделать заказ

+7 (383) 274 10 01
+7 (383) 274 48 48

eltex@eltex-co.ru

www.eltex-co.ru

О компании ELTEX

Предприятие «ЭЛТЕКС» — ведущий российский разработчик и производитель коммуникационного оборудования с 30-летней историей. Комплексность решений и возможность их бесшовной интеграции в инфраструктуру Заказчика — приоритетное направление развития компании.