Комплексные решения для построения сетей

- Чипсет Amlogic S905X2
- Архитектура ARMv8-A
- Графический ускоритель ARM G31 MP2
- 2D/3D-ускорители, поддержка OpenGL 3.2
- ОС Android 9
- Магазин приложений
- Возможность работы с популярными Middleware
- Android API, SDK
- Поддержка H.265
- Декодирование 4Kp60
- Wi-Fi 802.11a/b/g/n/ac
- HDMI 2.1

IPTV медиацентры NV-721-WB на платформе Android — это переход на новый уровень предоставления услуг. NV-721-WB — отличный инструмент для продвижения услуг цифрового телевидения и средство для привлечения новых клиентов.

Платформа Android

Android позволяет создавать единую универсальную платформу доступа к услугам и сервисам, в том числе с интерфейсом AndroidTV.

Создание собственного магазина приложений

Открытая платформа и набор средств разработки (SDK, API) позволяют создавать новые операторские сервисы и управлять доступом к услугам под контролем оператора.

Аппаратная платформа

Четырёхъядерный медиапроцессор Amlogic поддерживает широкий набор аудио и видео форматов.

Современные технологии Wi-Fi

Приставки NV-721-WB поддерживают современные стандарты Wi-Fi: 802.11a/b/g/n/ac. Реализована возможность стабильной передачи трафика реального времени.

Peer-to-Peer TV

Воспроизведение в режиме реального времени на приставке мультимедиа файлов по протоколу DC++ осуществляется без использования персонального компьютера, без предварительной загрузки файлов на локальный диск. Возможна фоновая загрузка файла, создание очереди загрузок с последующим воспроизведением, а также организация иллюстрированной афиши (каталога) контента.

Базовые услуги

- HD/UHD IPTV
- OTT
- VoD
- Медиаплеер (воспроизведение файлов с внешнего носителя и по локальной сети)
- Программа передач (EPG)
- Поддержка облачных сервисов
- Online-ресурсы: Youtube, Интернет-радио и другие
- Магазин приложений провайдера
- Поддержка HLS
- Peer-to-Peer TV (потоковое воспроизведение по протоколу DC++)

Технические характеристики

Аппаратные возможности
– Процессор Amlogic S905X2
– Архитектура ARMv8-A
– 16560 DMIPS
– 1 ГБ RAM
– 8 ГБ Flash
– 2D/3D-ускорители, OpenGL
– ОС Android 9
– Поддержка H.265
– Декодирование 4Kp60

Общие
– Поддержка протокола HLS
– Поддержка CAS, DRM
– Поддержка UHD 4K, FHD 1080p/i, HD 720p/i
– Поддержка мультиязычности
– Возможность подключения клавиатуры или компьютерной мыши
– Управление и голосовой поиск:
  – ИК-пульт
  – Bluetooth-пульт (опционально)
  – Программный пульт — Android-приложение

Интерфейсы
– 1 x LAN 10/100
– 1 x USB 2.0
– HDMI 2.1
– Порт для подключения внешнего ИК-приемника
– AV-выход

Видео
– Разрешение экрана: UHD 2160p, FHD 1080p, HD 720p
– Поддерживаемые форматы видео MPEG1, MPEG(+HD), MPEG4(+HD), XvID, DivX, H.264, AVCHD, Vc1, H.265

Аудио
– 44.1, 48, 96 кГц

Сеть
– Поддержка протоколов: IP, HTTP, DHCP, NTP, IGMP (multicast), ICMP, UDP, RTP, RTSP, DLNA, SAMBA, HLS

Сервис
– Провайдер-ориентированный магазин приложений, Android приложения, Google Play
– Обновление ПО через провайдер-ориентированный магазин приложений
– Возможность локального обновления
– Кастомизация интерфейса, настроек

Беспроводная сеть Wi-Fi
– Двухдиапазонный Wi-Fi IEEE 802.11a/b/g/n/ac, 2,4/5 ГГц
– Встроенная антенна

Поддержка Bluetooth
– Управление
– Голосовой поиск

Физические характеристики
– Размер (ШхВхГ): 102x20x89 мм
– Размещение: горизонтальное
– Материал корпуса: ИК прозрачный пластик

Характеристики электропитания
– Адаптер питания: 5,3В/2,5А

Комплект поставки
– Абонентский терминал
– Адаптер питания
– Инфракрасный пульт дистанционного управления
– Элементы питания для пульта ДУ — 2 шт
– Bluetooth-пульт (опционально)
– Кабель HDMI
– Руководство по установке и первичной настройке

Схема применения

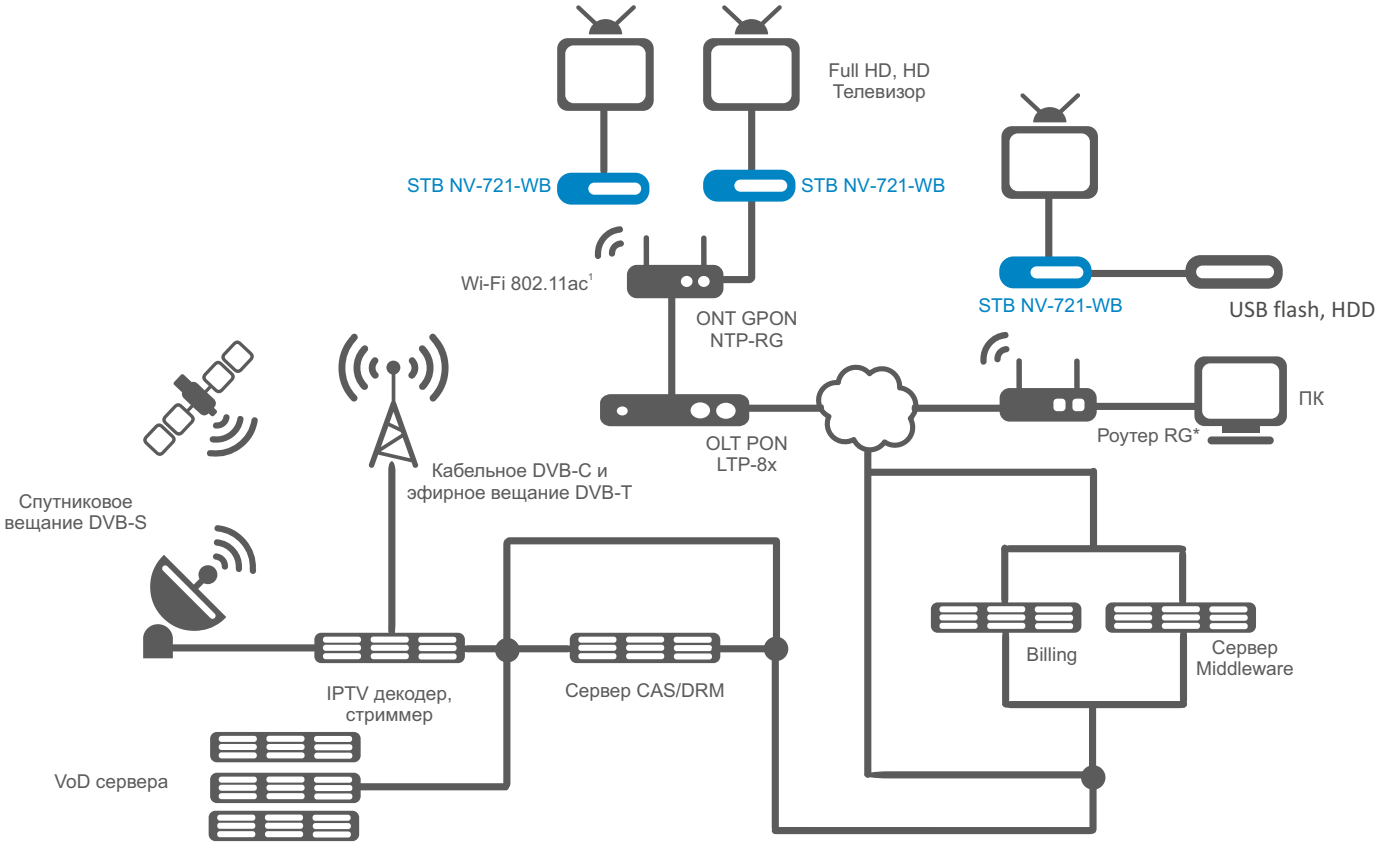

Информация для заказа

Наименование	Описание	Изображение
NV-721-WB	Ultra HD STB и медиаплеер, Amlogic S905X2, 1 ГБ ОЗУ, Android 9, 1xLAN 10/100, 1xUSB 2.0, HDMI 2.1, Wi-Fi 802.11 a/b/g/n/ac, Bluetooth	
Сопутствующее программное обеспечение		
Универсальный пульт ДУ	Программируемый пульт позволяет управлять телевизором и медиацентром	

Сделать заказ

+7 (383) 274 10 01
+7 (383) 274 48 48

eltex@eltex-co.ru

www.eltex-co.ru

О компании Eltex

Предприятие «ЭЛТЕКС» — ведущий российский разработчик и производитель коммуникационного оборудования более чем с 25-летней историей. Комплексность решений и возможность их бесшовной интеграции в инфраструктуру Заказчика — приоритетное направление развития компании.