Комплексные решения для построения сетей

- **Мониторинг основных параметров устройств**
- **Онлайн отображение аварий устройств в текстовом и графическом виде**
- **Группировка линейных терминалов в узлы с возможностью просмотра всех аварий выбранного узла**
- **Автоматический поиск устройств Eltex в сети**

Eltex.EMS

Eltex.EMS это централизованная система управления сетевым оборудованием производства ООО «Предприятие «ЭЛТЕКС».

Система Eltex.EMS строится на основе клиент-серверной архитектуры. Единый сервер доступа представляет Web-интерфейс, позволяющий производить независимое одновременное управление различными элементами сети.

Подсистема автоматизации управления (Northbound Interface)

Подсистема автоматизации управления (NorthboundInterface) предназначена для возможности сопряжения системы EMS с вышестоящей OSS/BSS провайдера. В частности, она позволяет производить стыковку с биллинговой системой оператора, используя открытые стандартизированные протоколы, что позволяет автоматизировать такие рутинные операции, как массовое отключение абонентских портов при неоплаченной услуге и последующие включения по мере оплаты, а также изменение конфигурации устройств.

Инсталляция системы

Система Eltex.EMS распространяется в виде дистрибутива (deb-пакетов) для широко распространённой операционной системы Linux Ubuntu Server 14.04 amd64 LTS и Ubuntu Server 16.04 amd64 LTS. Возможна виртуализация. Компания поддерживает собственный публичный deb-репозиторий, что позволяет быстро и просто установить пакеты для демонстрации и эксплуатации на серверах заказчика.

Поддерживаемые устройства Eltex

Оборудование PON

- GPON
  - OLT LTP-4X
  - OLT LTP-8X
  - MA4000-PX
- EPON/TurboGEPON
  - OLT LTE-2X
  - OLT LTE-8X

Ethernet-коммутаторы

- Доступ
  - MES1000
  - MES2100
  - MES2300
- Агрегация
  - MES3100
  - MES3200
  - MES3300
  - MES3500
  - MES5100
  - MES5200
  - MES5300

Оборудование VoIP

- Транковый шлюз
  - SMG-2; SMG-4
  - SMG-1016M
  - SMG-2016
- Абонентские шлюзы IP-телефонии
  - TAU-16.IP
  - TAU-24.IP
  - TAU-32M.IP
  - TAU-36.IP
  - TAU-72.IP
- MSAN MC1000-PX

Оборудование DSLAM

- MXA-32; MXA-64

Устройства электропитания

- УЭП2-3; УЭП2-5; УЭП3-3; УЭП4-1

Структура Eltex.EMS

Наименование	Описание
EMS server	Система приема, обработки, интерпретации, распределения и управления данными
База данных	Хранилище, построенное на базе СУБД MySQL. В базе данных хранится список объектов сети и индивидуальные настройки доступа к каждому устройству (snmp - параметры). Также БД используется для хранения учётных записей пользователей, сообщений от устройств и т.д.
Браузер (Web browser)	Программное обеспечение для запроса, обработки, вывода информации, основной элемент управления (находится в составе рабочего места оператора)
Client TL1	Система, входящая в состав OSS провайдера, средствами которой осуществляется сопряжение с WEB Service TL1 системы Eltex.EMS

Схема применения

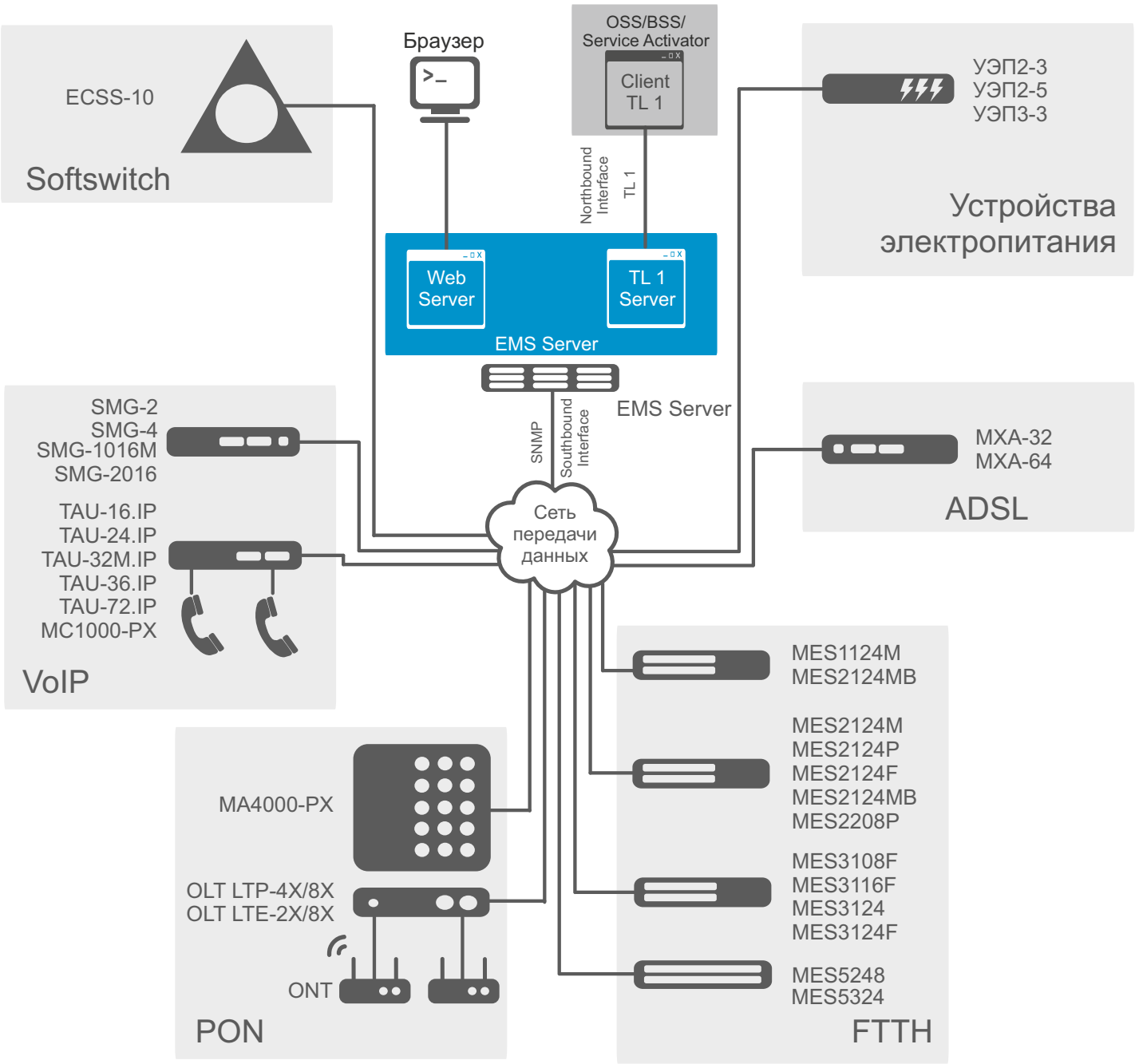

[1] *Текущая версия ПО 3.13.0*

Функциональные возможности

Основные возможности системы

– Возможность резервирования системы
– Мониторинг основных параметров устройств: время в работе, температура, загрузка процессора, работа вентиляторов, версия ПО, серийный номер
– Мониторинг статистики по физическим и логическим интерфейсам
– Возможность отслеживать температуру станционных устройств с построением графиков и отправкой уведомлений по Email
– Групповые операции с устройствами
– Визуализация внешнего вида устройств с отображением актуальной информации о состоянии портов и датчиков
– Управление абонентскими профилями на всех типах устройств
– Мониторинг электропитания
– Автоматизация обновления ПО устройств
– Автоматизация работы с файлами конфигураций
– Система сбора и хранения аварийных сообщений, принятых по SNMP
– Система быстрого запуска основных конфигурационных инструментов: SSH, TELNET, Web
– Централизованный сбор сообщений от устройств по протоколу Syslog с возможностью фильтрации и выгрузки данных в текстовом виде.
– Управление абонентскими портами: DSLAM, PON, VoIP конфигурации, назначение профилей

Дополнительные возможности системы для оборудования PON

– Информация оптических интерфейсов: тип модуля, мощность оптического излучения и уровень принимаемого сигнала, измеренное расстояние
– Управление SFP-модулями
– Информация по количеству активных абонентов PON сети
– Мониторинг состояния и сбор статистики по сервисам Internet, VoIP, IPTV для GPON абонентов
– Система быстрого поиска абонентских устройств в оптических деревьях среди линейных терминалов Eltex
– Статистика активности абонентов PON
– Управление системой массового автоматического обновления ПО абонентских PON устройств
– Возможность отслеживать аварийные ONT по факту частого подключения или выходу за пределы параметра RSSI
– Информация по установленным PPPoE сессия

Дополнительные возможности системы для оборудования VoIP

– Тестирование портов в устройствах TAU
– Настройка портов, профилей, диалпланов, серийных групп, файрволла в устройствах TAU
– Приём и отображение аварийных сообщений от Softswitch ECSS-100

Информация для заказа

Наименование	Описание
EMS_OLT	Опция EMS_OLT системы Eltex.EMS для управления и мониторинга сетевыми элементами Eltex: 1 сетевой элемент OLT
EMS_MA4000	Опция EMS_MA4000 системы Eltex.EMS для управления и мониторинга сетевыми элементами Eltex: 1 сетевой элемент MA4000-PX
EMS_MES-3100	Опция EMS_MES-3100 системы Eltex.EMS для управления и мониторинга сетевыми элементами Eltex: 1 сетевой элемент MES-3100
EMS_MES-access	Опция EMS_MES-access системы Eltex.EMS для управления и мониторинга сетевыми элементами Eltex: 1 сетевой элемент MES-1024 / MES-1124 / MES-2124
EMS_MXA	Опция EMS_MXA системы Eltex.EMS для управления и мониторинга сетевыми элементами Eltex: 1 сетевой элемент MXA-32 / MXA-64
EMS_MC1000-PX	Опция EMS_MC1000-PX системы Eltex.EMS для управления и мониторинга сетевыми элементами Eltex: 1 сетевой элемент MC1000-PX
EMS_TAU	Опция EMS_TAU системы Eltex.EMS для управления и мониторинга сетевыми элементами Eltex: 1 сетевой элемент TAU72.IP / TAU36.IP / TAU32M.IP
EMS_SMG	Опция EMS_SMG системы Eltex.EMS для управления и мониторинга сетевыми элементами Eltex: 1 сетевой элемент SMG
EMS_UEP	Опция EMS_UEP системы Eltex.EMS для управления и мониторинга сетевыми элементами Eltex: 1 сетевой элемент УЭП2-3 / УЭП2-5

Сделать заказ

+7 (383) 274 10 01
+7 (383) 274 48 48
eltex@eltex-co.ru
www.eltex-co.ru

О компании Eltex

Предприятие "ЭЛТЕКС" - ведущий российский разработчик и производитель коммуникационного оборудования с 26-летней историей. Комплексность решений и возможность их бесшовной интеграции в инфраструктуру Заказчика - приоритетное направление развития компании.