Комплексные решения для построения сетей

- Высокая производительность
- 4 порта FXS
- 4 порта LAN (1GE)
- WAN с поддержкой SFP трансиверов
- 1 порт USB для подключения внешнего накопителя
- TR-069
- Wi-Fi 802.11 b/g/n
- Wi-Fi 802.11 a/n/ac

RG-1504GF-Wac – высокопроизводительный VoIP-шлюз с интегрированным роутером. Поддержка различных сервисов: VoIP, IPTV, высокоскоростной Интернет, Wi-Fi, работающий одновременно в диапазонах 2,4 и 5 ГГц.

Решение для бизнеса

Широкие функциональные возможности и стабильная работа при максимальной нагрузке позволяет использовать RG-1504GF-Wac в режиме универсального офисного терминала без дополнительного оборудования.
Встроенный гигабитный маршрутизатор на 4 порта 10/100/1000BASE-T позволяет организовать высокоскоростное соединение устройств в сети. Поддержка современных стандартов VoIP обеспечивает надежную работу в режиме взаимодействия с свободными решениями IP-PBX.

Высокое качество голоса

Устройство RG-1504GF-Wac осуществляет передачу голосовой и факсимильной информации, а так же передачу модемов через IP-сеть. Абоненты получают доступ к современному набору услуг ДВО: передача вызова, удержание вызова, трехсторонняя конференция, перехват вызова, определитель номера, переадресация, горячая линия и другие. Для качественной передачи голоса реализованы механизмы QoS.

Наименование	WAN	LAN	FXS	USB	Wi-Fi
RG-1504GF-Wac	1xSFP	4x1G	4	1xUSB2.0	●

Резервирование

При отсутствии связи с основным SSW, производится автоматическое переключение на резервный SIP-сервер с контролем работоспособности основного. При потере связи с обоими серверами IP-телефонии, сохраняется возможность локальной связи между абонентами шлюза.

Современные возможности Wi-Fi

RG-1504GF-Wac поддерживает стандарты 802.11ac, что обеспечивает скорость передачи данных до 866 Мбит/с и позволяет доставлять современные высокоскоростные сервисы клиентскому оборудованию по беспроводной сети. Два встроенных контроллера Wi-Fi сети позволяют обеспечить работу устройства одновременно в двух частотных диапазонах - 2.4 ГГц и 5ГГц.

Схема применения RG-1504GF-Wac

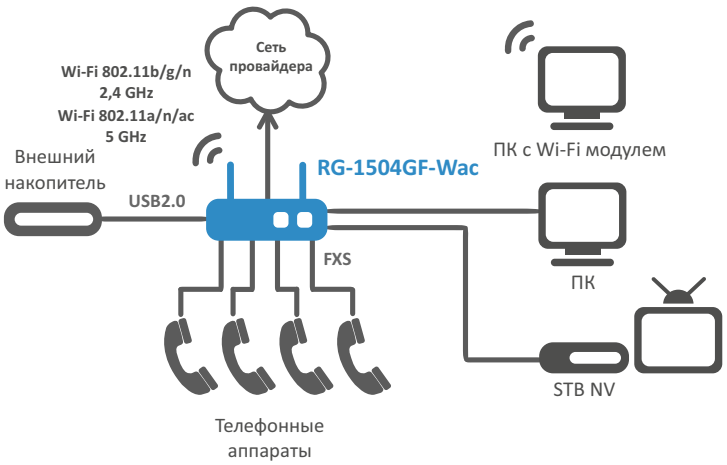

Комплексные решения для построения сетей

Функциональные возможности

Интерфейсы
– 4 порта FXS
– 1 порт WAN 100/1000Base-X
– 4 порта LAN 10/100/1000Base-T
– 1 порт USB2.0
– Wi-Fi IEEE 802.11b/g/n (2.4 ГГц), Wi-Fi IEEE 802.11a/n/ac (5 ГГц)

Протоколы IP-телефонии
– SIP

Голосовые кодеки
– G.711 (a-law, µ-law)
– G.723.1
– G.729a
– G.726
– G.722
– iLBC
– GSM
– AMR
– OPUS

Голосовые стандарты
– VAD (детектор активности речи)
– CNG (генерация комфортного шума)
– AEC (эхо компенсация, рекомендация G.168)

DTMF
– Обнаружение и генерирование сигналов DTMF
– Передача методами INBAND, RFC 2833, SIP INFO

Дополнительные виды обслуживания
– Удержание вызова (Call Hold)
– Передача вызова (Call Transfer)
– Уведомление о поступлении нового вызова (Call Waiting)
– Переадресация по занятости (CFB)
– Переадресация по неответу (CFNA)
– Безусловная переадресация (CFU)
– Выдача Caller ID
– Запрет выдачи Caller ID (CLIR)
– Горячая/теплая линия (Hotline/Warmline)
– Групповой вызов (Call Group)
– Трехсторонняя конференция (3-Way Conference)
– Перехват вызова (Call Pickup)

Функционал VoIP
– Управление ДВО с телефонного аппарата
– Работа без SIP-сервера
– Поддержка анонимных вызовов
– Поддержка адаптивного буфер джиттера
– Применение настроек без перезагрузки

Качество обслуживания (QoS)
– Назначение DSCP и 802.1p для пакетов SIP и RTP
– Распределение пакетов по очередям на основании приоритета 802.1p или Diffserv

Передача факса
– T.38 UDP Real-Time Fax
– G.711 (a-law, µ-law) pass-through

Сетевые функции
– Работа в режиме маршрутизатора (router) и моста (bridge)
– Различные протоколы для подключения к сети провайдера (Static, DHCP, PPPoE)
– Статическая маршрутизация
– Поддержка IGMP
– DHCP- и DNS-серверы на стороне LAN
– «Проброс» портов (Port forwarding)
– Сетевой экран (firewall)
– Фильтрация по MAC-address
– Фильтрация по URL
– Мультисервисный режим: раздельная настройка сетевых параметров для каждого типа услуг (Internet, VoIP, IPTV, STB, Management и другие)
– Поддержка VLAN
– UPnP (Universal Plug and Play)
– Поддержка протокола Ipv6

Поддерживаемые спецификации
– RFC 3261 SIP 2.0
– RFC 3262 SIP PRACK
– RFC 4566 Session Description Protocol (SDP)
– RFC 3263 Locating SIP servers for DNS lookup SRV and A records
– RFC 3264 SDP Offer/Answer Model
– RFC 3311 SIP Update
– RFC 3515 SIP REFER
– RFC 3891 SIP Replaces Header
– RFC 3892 SIP Referred-By Mechanism
– RFC 4028 SIP Session Timer
– RFC 2976 SIP INFO Method
– RFC 2833 RTP Payload for DTMF Digits
– RFC 3108 Attributes ecan and silenceSupp in SDP
– RFC 4579 SIP. Call Control - Conferencing for User Agents
– RFC 3361 DHCP Option 120
– RFC 3550 RTP A Transport Protocol for Real-Time Applications

Управление
– WEB
– Telnet
– SSH
– TR-069 (рекомендуется работа с Eltex.ACS-сервер)

Диагностика
– Мониторинг состояния устройства через WEB-интерфейс
– Вывод отладочной информации в Syslog

Порт USB
– Подключение USB-накопителя с файловыми системами FAT/FAT32/EXT2/EXT3/NTFS – обмен файлами в сети по протоколу FTP

Функциональные возможности (продолжение)

Беспроводная сеть

– Стандарты 802.11 a/b/g/n/ac
– Частотный диапазон 2400 ~ 2483,5 МГц, 5150 ~ 5350 МГц, 5650 ~ 5850 МГц
– Одновременная работа в двух частотных диапазонах (Simultaneous Dual Band)
– Модуляция CCK, BPSK, QPSK, 16 QAM, 64 QAM, 256 QAM

Рабочие каналы
– 802.11b/g/n: 1-13
– 802.11a/n/ac: 36-64, 132-165

Скорость беспроводного соединения[1]
– 802.11b: 1; 2; 5,5 и 11 Мбит/с
– 802.11g: 6, 9, 12, 18, 24, 36, 48 и 54 Мбит/с
– 802.11n: 300 Мбит/с (канал 20 МГц)
– 802.11ac: – 866 Мбит/с (80 Мгц)

Максимальная выходная мощность передатчика:
– 802.11b (11 Mbps): 17 дБм
– 802.11g (54 Mbps): 15 дБм
– 802.11n (MCS7): 15 дБм
– 802.11ac (MCS0): 19 дБм

Основные технические характеристики

– Процессор BCM68360 - dual-core ARMv8 - 1,5 ГГц
– RAM 512 МБ
– Flash 128 МБ
– ОС Linux 4.1.52

Физические характеристики

– Электропитание: адаптер питания постоянного тока 220 В/12 В, 3 А
– Рабочий диапазон: от 0 °С до +40 °С
– Относительная влажность: до 80%
– Габариты (Ш x В x Г): 218 x 49 x 116 мм, настольное исполнение
– Масса: 0,34 кг

[1] Максимальная скорость беспроводной передачи данных определена спецификациями стандартов IEEE 802.11n/ac. Реальная пропускная способность будет другой. Условия, в которых работает сеть, а также факторы окружающей среды, включая объем сетевого трафика, строительные материалы и конструкции, и служебные данные сети могут снизить реальную пропускную способность. На радиус действия сети могут влиять факторы окружающей среды.

Информация для заказа

Наименование	Описание	Изображение
RG-1504GF-Wac	VoIP-шлюз с интегрированным роутером RG-1504GF-Wac: 4xFXS, 1xWAN (SFP), 4xLAN, 1xUSB, Wi-Fi 802.11b/g/n/ac	
Сопутствующие товары		
ACS-CPE-256	Опция ACS-CPE-256 системы Eltex.ACS для автоконфигурирования Eltex CPE: 256 абонентских устройств	
ACS-CPE-512	Опция ACS-CPE-512 системы Eltex.ACS для автоконфигурирования Eltex CPE: 512 абонентских устройств	
ACS-CPE-1024	Опция ACS-CPE-1024 системы Eltex.ACS для автоконфигурирования Eltex CPE: 1024 абонентских устройств	

Сделать заказ

+7 (383) 274 10 01
+7 (383) 274 48 48
eltex@eltex-co.ru
www.eltex-co.ru

О компании Eltex

Предприятие “ЭЛТЕКС” - ведущий российский разработчик и производитель коммуникационного оборудования с 25-летней историей. Комплексность решений и возможность их бесшовной интеграции в инфраструктуру Заказчика - приоритетное направление развития компании.