Комплексные решения для построения сетей

– 1 порт TurboGEPON
– гигабитный роутер
– порт FXS для подключения телефонов
– 2 порта USB 2.0 с функцией сетевого накопителя
– Wi-Fi 802.11a/b/g/n/ac

ONT NTE — высокопроизводительные многофункциональные абонентские терминалы, предназначенные для доступа к современным услугам телефонии и высокоскоростному интернету. Кроме того, абонентские терминалы серии RG предоставляют пользователям услуг широкие возможности для работы в локальной сети.

Технология PON

Технология TurboGEPON — одно из самых современных и эффективных решений задач «последней мили», позволяющее существенно экономить на кабельной инфраструктуре и обеспечивающее скорость передачи данных до 2,5 Гбит/с в направлении downlink и 1,25 Гбит/с в направлении uplink. Использование в сетях доступа решений на базе технологии TurboGEPON дает возможность предоставлять конечному пользователю доступ к набору услуг на базе протокола IP.

Универсальные устройства

Встроенный гигабитный маршрутизатор на 4 порта 10/100/1000 Base-T позволяет организовать высокоскоростное соединение устройств в сети.
1 порт FXS позволяют пользоваться услугами IP-телефонии. 2 порта USB может использоваться для подключения USB-устройств (USB-флеш-накопитель, внешний HDD) или для подключения принтера.

Предоставляемые услуги

– высокоскоростной доступ в интернет
– потоковое видео/ High Definition TV/IP TV, видео по запросу (VoD), видеоконференция
– IP-телефония
– развлекательные и обучающие программы «on-line»

Варианты применения

– подключение к услугам широкополосного доступа абонентов в многоквартирных домах, жилых комплексах, студенческих городках и коттеджных поселках
– построение корпоративных сетей на крупных стратегических предприятиях, в бизнес-центрах с повышенными требованиями к безопасности и скорости передачи данных

Беспроводное подключение

Абонентский маршрутизатор NTE-RG-1421G-Wac, поддерживает стандарт 802.11ac, что обеспечивает скорость передачи данных до 1300 Мбит/с и позволяет доставлять современные высокоскоростные сервисы клиентскому оборудованию по беспроводной сети. Два встроенных контроллера Wi-Fi сети позволяют обеспечить работу устройства одновременно в двух частотных диапазонах - 2.4 ГГц и 5 ГГц.

Конфигурация интерфейсов ONT TurboGEPON NTE-RG-1421G-Wac

	WAN	LAN	FXS	Wi-Fi	USB
NTE-RG-1421G-Wac	1xGePON	4x1G	1	802.11n, 2*2 -300Mbps - 2.4GHz 802.11ac, 3*3 -1.3Gbps - 5 GHz	2 x USB2.0

Комплексные решения для построения сетей

Функциональные возможности

Параметры интерфейса PON
– 1 порт TurboGEPON
– Соответствие FSAN Class B+
– Тип разъема - SC/APC
– Среда передачи — оптоволоконный кабель SMF — 9/125, G.652
– Коэффициент разветвления — до 1:64
– Максимальная дальность — 20 км
– Передатчик: 1310nm DFB Upstream Burst Mode Transmitter
  – Data Rate: 1244Mb/s
  – Average Launch Power +0,5..+5 dBm
  – Spectral Line Width -20 dB 1 nm
– Приемник: 1490nm APD/TIA Downstream CW Mode Digital Receiver
  – Data Rate: 2488Mb/s
  – Receiver Sensitivity -28 dBm With BER better than or equal to $1.0x10^{-10}$
  – Receiver Optical Overload -4 dBm

Параметры интерфейсов LAN
– 4 порта Ethernet 10/100/1000BASE-T (RJ-45)

Параметры интерфейсов FXS
– 1 порт FXS
– Поддержка протокола SIP
– Аудиокодеки: G.729 (A), G.711(A/U), G.723.1
– Передача факса: G.711, T.38
– Сопротивление шлейфа до 2 кОм
– Прием набора импульсный/частотный (DTMF)
– Выдача Caller ID

Параметры беспроводного интерфейса Wi-Fi
– Стандарты 802.11 a/b/g/n/ac
– Частотный диапазон 2400 ~ 2483,5 МГц, 5150 ~ 5350 МГц, 5650 ~ 5850 МГц
– Одновременная работа в двух частотных диапазонах (Simultaneous Dual Band)
– Модуляция CCK, BPSK, QPSK, 16 QAM, 64 QAM, 256 QAM

Рабочие каналы
– 802.11b/g/n: 1-13
– 802.11a/n/ac: 36-64, 132-165

Скорость беспроводного соединения
– 802.11b: 1; 2; 5,5 и 11 Мбит/с
– 802.11g: 6, 9, 12, 18, 24, 36, 48 и 54 Мбит/с
– 802.11n: 150 Мбит/с (канал 20 МГц), 300 Мбит/с (канал 40 МГц)
– 802.11ac: 1300 Мбит/с (80 МГц)

Максимальная выходная мощность передатчика
– 802.11b (11 Mbps): 17дБм
– 802.11g (54 Mbps): 15дБм
– 802.11n (MCS7): 15 дБм
– 802.11ac (MCS0): 19 дБм

Поддержка стандартов
– IEEE 802.3ah - Ethernet in the First Line
– IEEE 802.3u 100BASE-TX, 100BASE-T4, 100BASE-FX Fast Ethernet
– IEEE 802.3z 1000BASE-X GigabitEthernet по оптическому волокну
– IEEE 802.3x поддержка полнодуплексной связи
– IEEE 802.3ad агрегация каналов
– IEEE 802.1d STP
– IEEE 802.1w Rapid STP
– IEEE 802.1Q VLAN
– IEEE 802.1p IGMP

Функциональные характеристики
– Поддержка TR-069
– Работа в режиме «моста» или «маршрутизатора», в т.ч. виртуального
– Поддержка PPPoE (auto, PAP, MSCHAP и CHAP авторизация)
– Поддержка IPoE (DHCP-client и static)
– DHCP-сервер на стороне LAN
– Передача Multicast трафика по Wi-Fi
– Поддержка DNS (Domain Name System)
– Поддержка DynDNS (Dynamic DNS)
– Поддержка UPNP (Universal Plug and Play)
– Поддержка NAT (Network Address Translation)
– Поддержка NTP (Network Time Protocol)
– Поддержка механизмов качества обслуживания QoS
– Поддержка IGMP Snooping
– Поддержка IGMP Proxy
– VLAN в соответствие с IEEE 802.1Q

Поддержка функций безопасности
– Ограничение скорости на портах
– FEC кодирование

Конфигурирование и мониторинг
– В соответствии с TR-142:
– Удаленное управление по протоколу TR-069
– Локальное управление WEB/CLI
– Удаленное управление по протоколу OAM
– Обновление программного обеспечения: TR-069, HTTP, TFTP

Параметры интерфейса USB
– 2 порта USB 2.0 - для подключения USB-устройств

Физические характеристики и условия окруж. среды
– Габариты (ШхВхГ) — 187x32x120 мм, настольное исполнение
– Напряжение питания адаптера — 220В/12В
– Потребляемая мощность — не более 15 Вт
– Рабочий диапазон температур от $+5^{0}$ до $+40^{0}$ С
– Относительная влажность до 80%

Схема применения

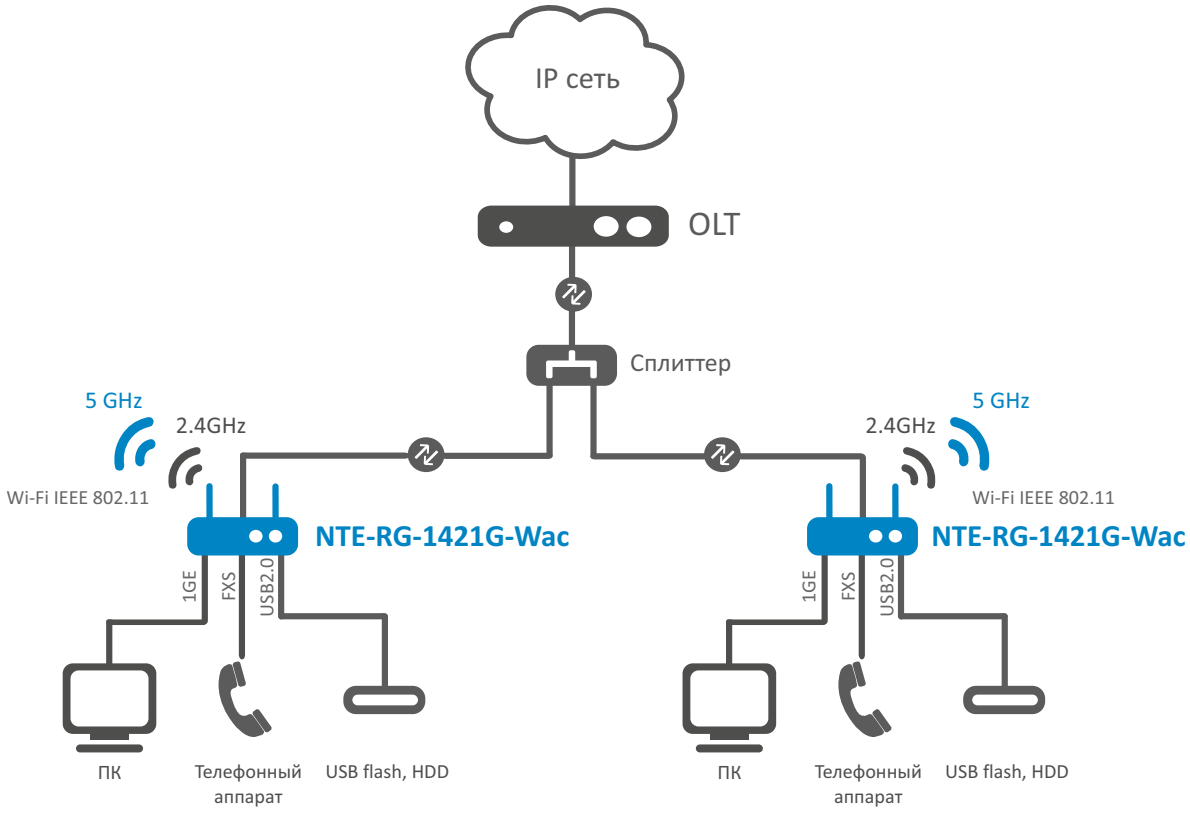

Наименование	Описание	Изображение
NTE-RG-1421G-Wac	NTE-RG-1421G-Wac, 1 порт PON, 4 порта LAN 10/100/1000 Base-T, 2xUSB, 1xFXS, WiFi (802.11n, 2*2 -300Mbps - 2.4GHz +802.11ac, 3*3 - 1.3Gbps-5 GHz)	
Сопутствующие товары		
ACS-CPE-512	Опция ACS-CPE-512 системы Eltex.ACS для автоконфигурирования Eltex CPE: 512 абонентских устройств	
ACS-CPE-1024	Опция ACS-CPE-1024 системы Eltex.ACS для автоконфигурирования Eltex CPE: 1024 абонентских устройств	

Сделать заказ

+7 (383) 274 10 01
+7 (383) 274 48 48
eltex@eltex.nsk.ru
www.eltex-co.ru

О компании Eltex

Предприятие “ЭЛТЕКС” — ведущий российский разработчик и производитель коммуникационного оборудования с более чем 25-летней историей. Комплексность решений и возможность их бесшовной интеграции в инфраструктуру Заказчика — приоритетное направление развития компании.