Комплексные решения для построения сетей

— **Металлический корпус 1U 19"**
— **1 порт GPON**
— **4 порта с поддержкой стандарта IEEE 802.3at PoE+**
— **Пассивное охлаждение**

NTU-MD500P — оптические сетевые терминалы, которые имеют 4 порта 10/100/1000BASE-T с поддержкой стандарта IEEE 802.3at PoE+.
Терминалы NTU-MD500P обеспечивают мощность до 30 Вт на портах 10/100/1000BASE-T с бюджетом мощности PoE 65 Вт.

Поддержка технологии PoE позволяет подать электропитание от NTU-MD500P по кабелю UTP к IP-телефонам, беспроводным точкам доступа, IP-камерам и другим устройствам с поддержкой технологии PoE.

Технические характеристики

	NTU-MD500P
Общие параметры	
Пакетный процессор	RTL9607C
Интерфейсы	
GPON	1
10/100/1000BASE-T (RJ-45) PoE	4
Физические параметры и параметры окружающей среды	
Питание	110-250 В AC, 50-60 Гц
Бюджет PoE	65 Вт
Габаритные размеры (ШхВхГ)	267x44x178 исполнение 19", типоразмер 1U
Потребляемая мощность	не более 80 Вт
Вентиляция	пассивное охлаждение
Масса	1,56 кг
Рабочая температура окружающей среды	от 0 до 40 °C
Рабочая влажность	не более 80%

Функциональные возможности

Конфигурирование и мониторинг

– Управление и мониторинг PoE через OMCI:
  – ONU-G::PSE overload yellow
  – ONU-G::PSE overload red
  – Physical path termination point Ethernet UNI::Power control
  – Power over Ethernet control::Operational state
  – Power over Ethernet control::Power detection status
  – Power over Ethernet control::Power classification status
  – Power over Ethernet control::Current Power Consumption
  – Power over Ethernet control::AVC
  – Power over Ethernet control::Power priority
– Групповое управление и мониторинг через SNMP-agent OLT, CLI OLT
– В соответствии с TR-142:
  – Удаленное управление по протоколу OMCI
  – Удаленное управление по протоколу TR-069
– Локальное управление WEB/CLI
– Обновление программного обеспечения: OMCI, TR-069, HTTP, TFTP

Параметры интерфейса PON

– 1 порт GPON
– Соответствие ITU-T G.984.2, ITU-T G.984.5 Filter, FSAN Class B+, SFF-8472
– Тип разъема — SC/APC
– Среда передачи — оптоволоконный кабель SMF — 9/125, G.652
– Максимальная дальность — 20 км
– Передатчик:
  – POC лазер (DFB), импульсный режим генерации, длины волны 1310 нм
  – Скорость передачи данных: 1244 Мбит/с
  – Средняя выходная мощность +0,5..+5 dBm
  – Ширина спектральной линии 1 нм (-20 дБ)
– Приемник:
  – APD/TIA CW Mode цифровой приемник, длина волны 1490нм
  – Скорость передачи данных: 2488 Мбит/с
  – Чувствительность приемника -28 дБм, BER≤1.0×10^{-10}
  – Оптическая перезагрузка приемника -8 дБм

Комплексные решения для построения сетей

Функциональные возможности (продолжение)

PoE

– Поддержка стандарта IEEE 802.3af PoE (до 15,4 Вт/порт) и IEEE 802.3at PoE+ (до 30 Вт/порт)[1] на портах
– Бюджет мощности PoE — 65 Вт

Функциональные характеристики

– Поддержка TR-069
– Работа в режиме «моста» или «маршрутизатора», в т.ч. виртуального
– Поддержка PPPoE (auto, PAP, MSCHAP и CHAP авторизация)
– Поддержка IPoE (DHCP-client и static)
– Поддержка VPN в режиме L2TP
– Поддержка L2TP over IPSec
– Поддержка IPSec (trasport mode)
– DHCP-сервер на стороне LAN
– Поддержка DNS (Domain Name System)
– Поддержка DynDNS (Dynamic DNS)
– Поддержка UPNP (Universal Plug and Play)
– Поддержка NAT (Network Address Translation)
– Поддержка NTP (Network Time Protocol)
– Поддержка механизмов качества обслуживания QoS
– Поддержка IGMP Snooping
– Поддержка IGMP Proxy
– VLAN в соответствие с IEEE 802.1Q

Поддержка стандартов

– ITU-T G.984.x
– GPON– ITU-T G.988 OMCI specification
– IEEE 802.1D
– IEEE 802.1Q
– IEEE 802.1P
– IEEE 802.3af
– IEEE 802.3at

[1]Энергопотребление каждого порта измеряется и рассчитывается в режиме реального времени. Суммарное энергопотребление для всех портов сравнивается с бюджетом мощности (65 Вт). Когда потребляемая мощность достигает предела бюджета мощности, порты с низким приоритетом отключаются.

Схема применения

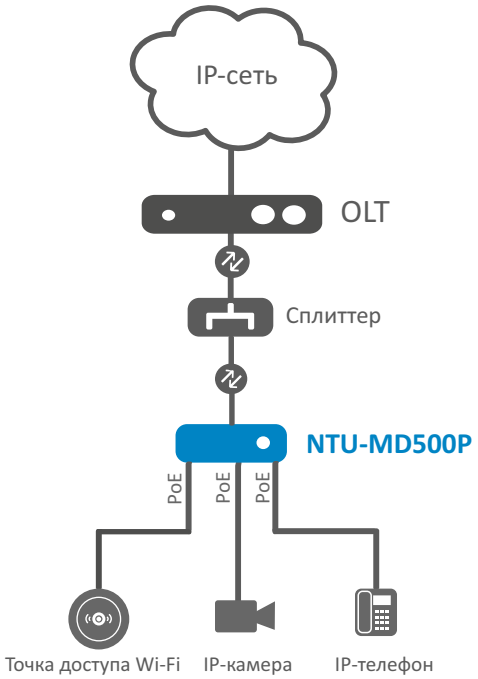

Информация для заказа

Наименование	Описание	Изображение
NTU-MD500P	NTU-MD500P, 4 порта LAN 10/100/1000BASE-T, 1xGPON	

Сделать заказ

+7 (383) 274 10 01
+7 (383) 274 48 48
eltex@eltex-co.ru
www.eltex-co.ru

О компании ELTEX

Предприятие “ЭЛТЕКС” — ведущий российский разработчик и производитель коммуникационного оборудования с более чем 25-летней историей. Комплексность решений и возможность их бесшовной интеграции в инфраструктуру Заказчика — приоритетное направление развития компании.